2025年度全日本卓球選手権大会長野県東信地区予選会（カデットの部）
令和7年8月24日（日）
小諸市総合体育館

③14歳（中学2年）以下男子シングルス

1 内田　優太 （ゆうしん会）
2 堀内　颯真 （上田三中）
3 櫻井　智毅 （臼田中）
4 石畠　新太 （上田二中）
5 堀内　朝陽 （上田四中）
6 原田　朝都 （上田五中）
7 廣岡　　勲 （臼田中）
8 林　　汐音 （小諸東中）
9 今井蘭太郎 （浅間中）
10 野田　結仁 （上田一中）
11 竹渕　優人 （小諸東中）
12 吉池　晴瑠 （上田二中）
13 比田井光太郎 （上田一中）
14 髙野　蒼生 （中込中）
15 片山　　澪 （RYUMINAS.TC）
16 武川　幸正 （川上・南牧・小海）
17 千葉　陽季 （東御東部中）
18 平野　煌河 （小諸東中）
19 高橋　　成 （望月中）
20 金井　柾樹 （上田二中）
21 青柳　輝平 （臼田中）
22 桒原虎太郎 （上田一中）
23 山邊　琉仁 （小諸東中）
24 地主　樹生 （浅間中）
25 古越　瑛大 （上田二中）
26 古平　悠翔 （北御牧クラブ）
27 嶋﨑　蒼輔 （臼田中）
28 中澤　咲陽 （上田二中）
29 森　　一翔 （上田一中）
30 伴野　有輝 （ゆうしん会）
31 加戸　航平 （御代田中）
32 三浦　大暉 （上田五中）
33 篠原　滉人 （川上・南牧・小海）
34 菊池　貴博 （臼田中）
35 杉浦　剛琉 （上田二中）
36 依田　幸也 （小諸東中）
37 堀込　千陽 （上田一中）
38 重田　優馬 （中込中）
39 八町　健人 （御代田中）
40 滝澤　奏多 （RYUMINAS.TC）

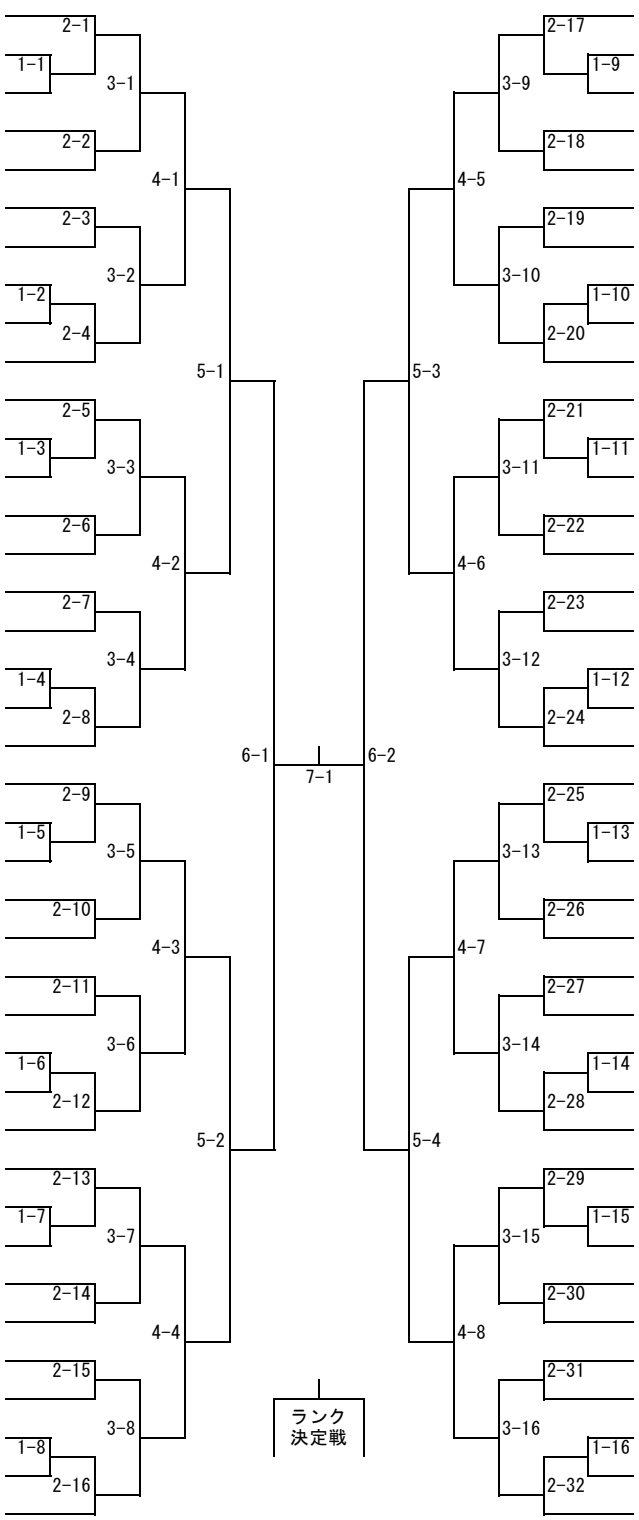

木内　　中 （ゆうしん会） 41
松本　湧生 （上田一中） 42
小林　崇人 （小諸東中） 43
アブデュラエフディヨル （上田二中） 44
西澤　　光 （東御東部中） 45
柏手　修馬 （浅間中） 46
桜井　大翔 （RYUMINAS.TC） 47
小林　煌空 （さなだSC） 48
細井　雪灯 （臼田中） 49
野村　志恩 （上田一中） 50
髙柳　瀧惺 （望月中） 51
酒井　悠雅 （上田二中） 52
中村　瑛斗 （小諸東中） 53
小平遼太朗 （川上・南牧・小海） 54
高橋　優空 （上田四中） 55
小林　怜彪 （臼田中） 56
吉田　優真 （上田三中） 57
松本　幸大 （御代田中） 58
小林　幸祐 （小諸東中） 59
竜野　航希 （WINPS） 60
俵　由之介 （上田五中） 61
市川　颯汰 （臼田中） 62
坂井康士朗 （御代田中） 63
小根山想士 （上田二中） 64
篠原　瑠斗 （小諸東中） 65
名倉　　芯 （RYUMINAS.TC） 66
金子　瑛斗 （臼田中） 67
山田　悠真 （上田二中） 68
井出　昊希 （上田一中） 69
土屋　秀久 （中込中） 70
陳　　蔚奇 （RYUMINAS.TC） 71
髙橋　瑞貴 （立科中） 72
仲沢　悠真 （臼田中） 73
先崎　晴遊 （小諸東中） 74
後藤　　翼 （上田三中） 75
加藤　優大 （御代田中） 76
田中　修次 （上田一中） 77
小林　陸貢 （浅間中） 78
福澤　　昊 （上田二中） 79
古畑　孝樹 （ゆうしん会） 80